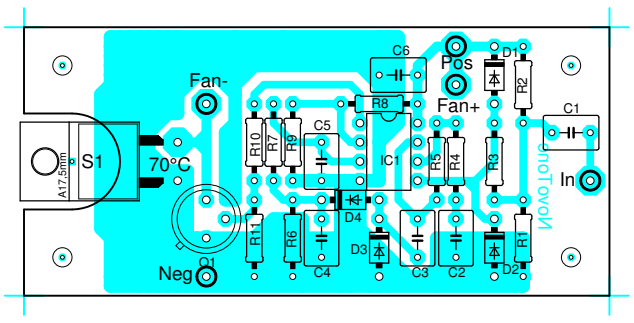
Fan-
Pos
Fan+
In
Neg
70°C
S1
A17.5mm
Q1
IC1
C1
C2
C3
C4
C5
C6
D1
D2
D3
D4
R1
R2
R3
R4
R5
R6
R7
R8
R9
R10
R11
NovoTone