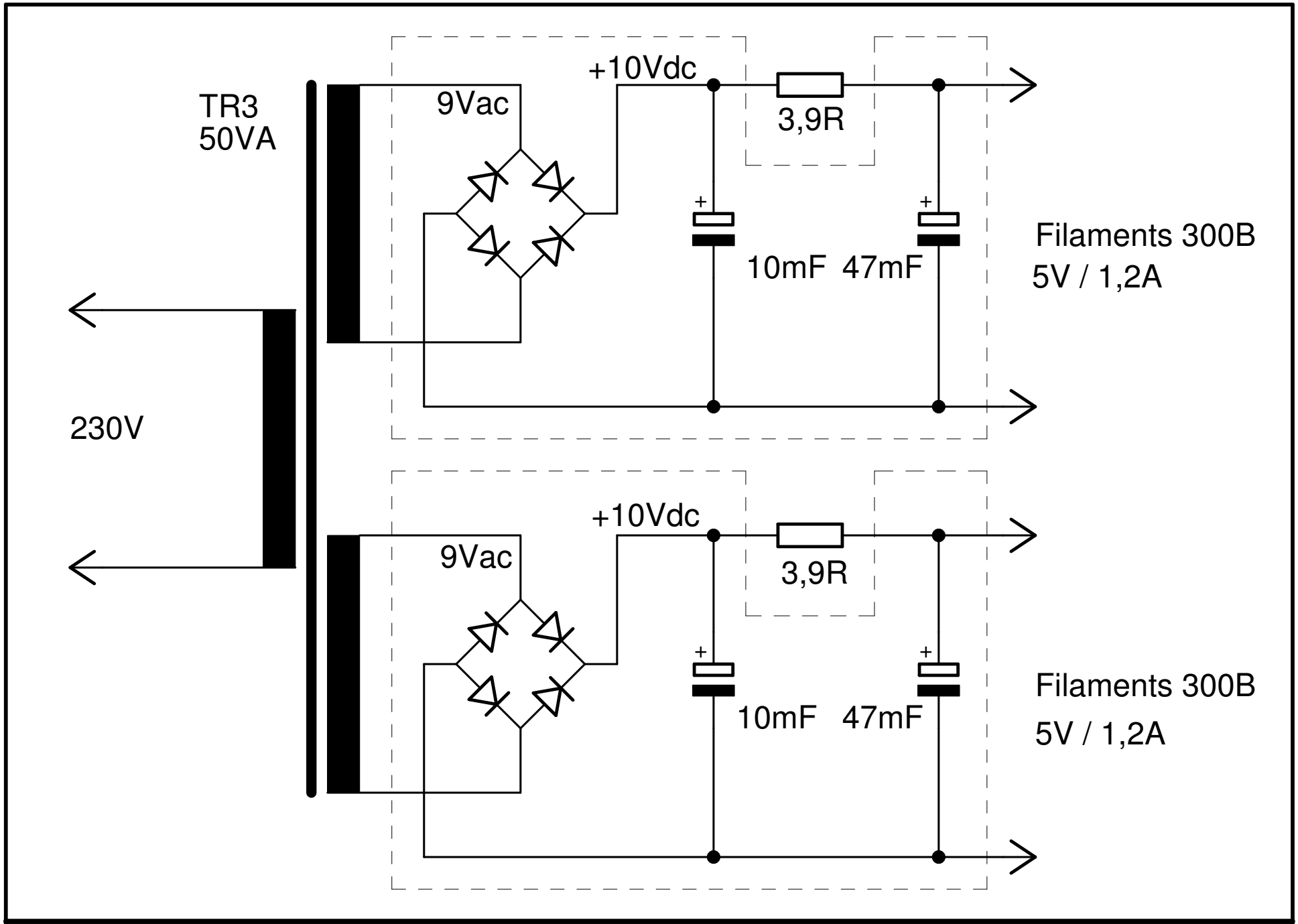

300B-Ver2 Filaments 300B

NovoTone