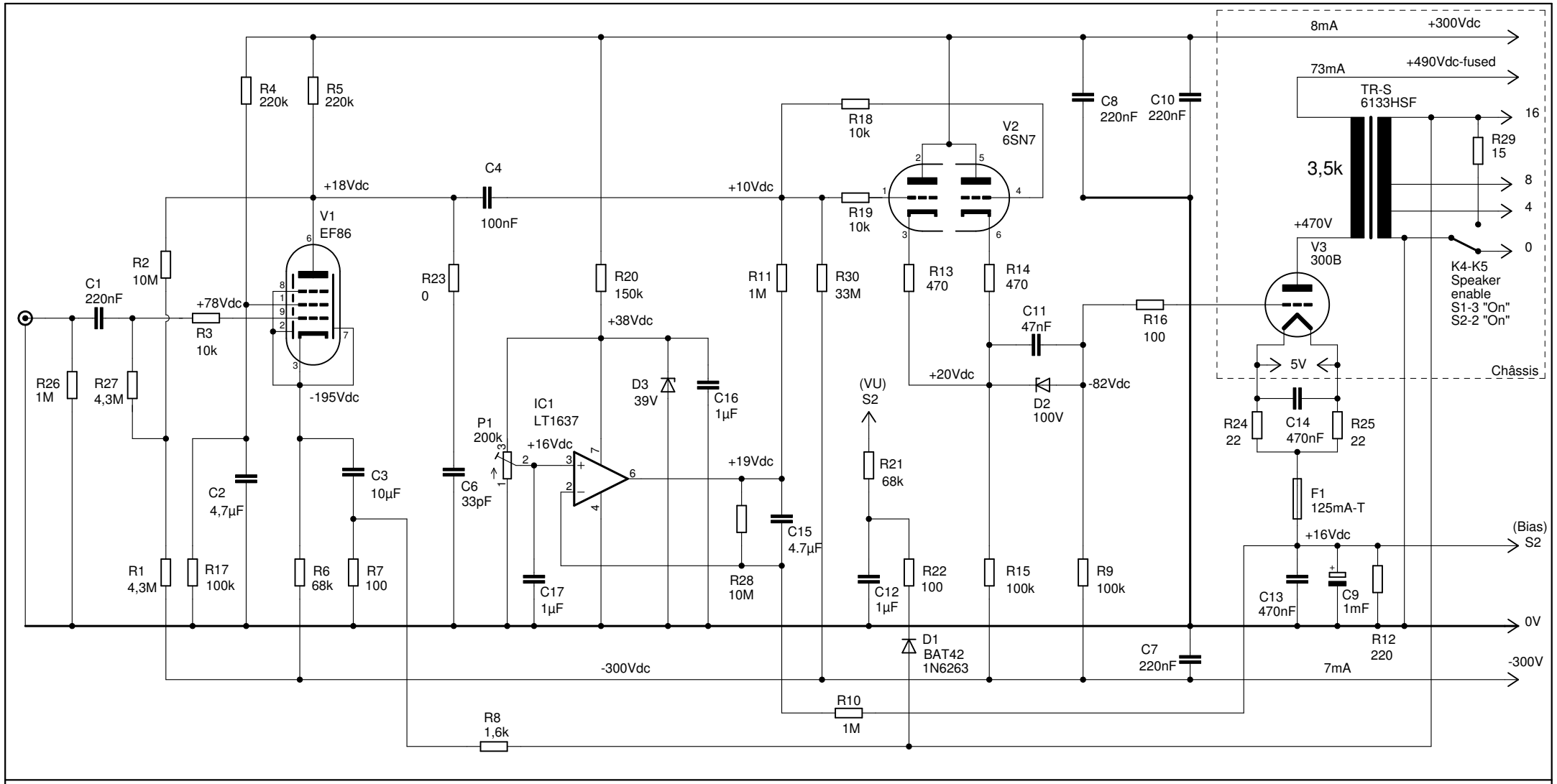

Amplificateur 300B-Ver2

NovoTone