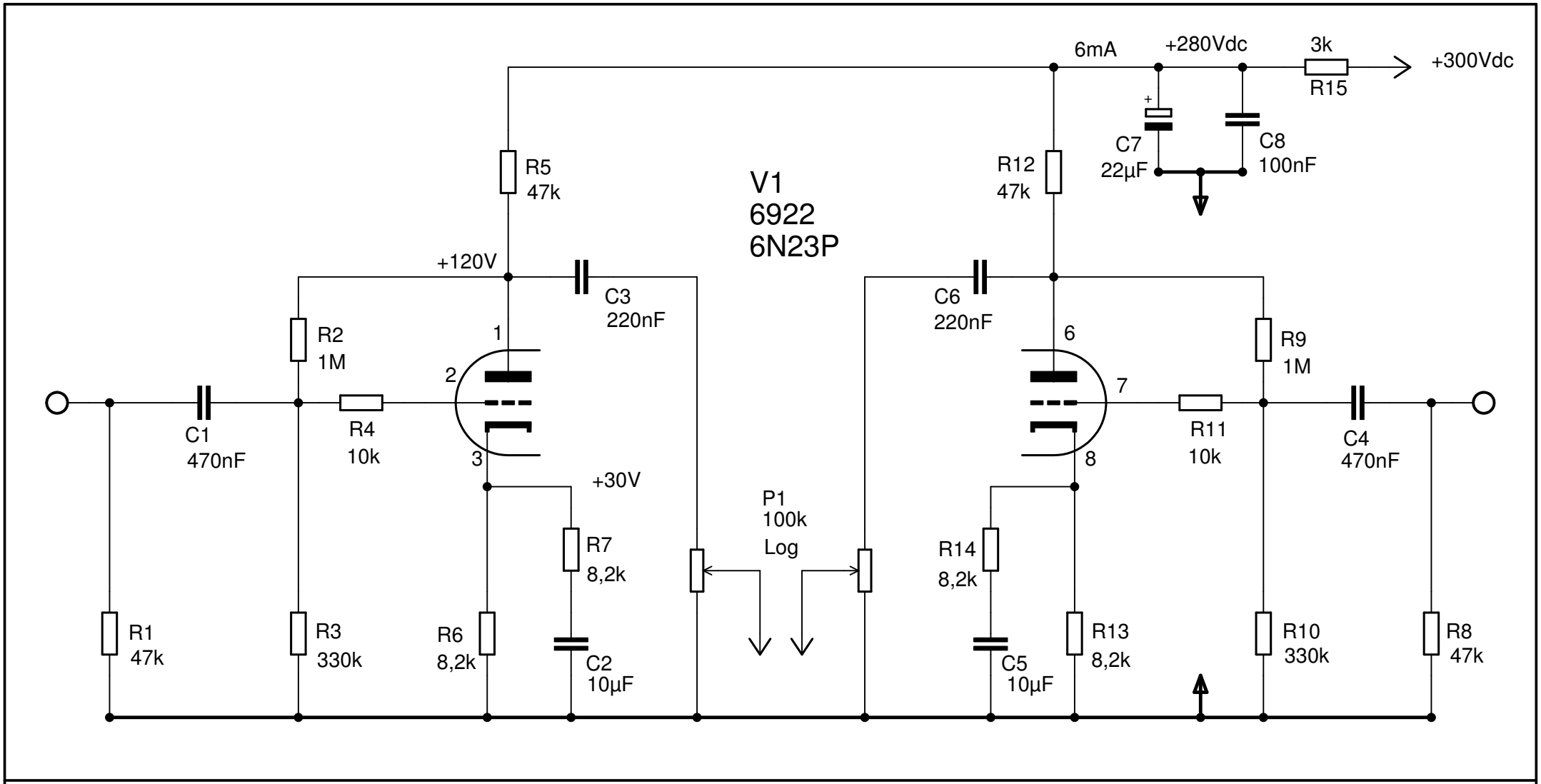

300B-Ver2 Input

NovoTone