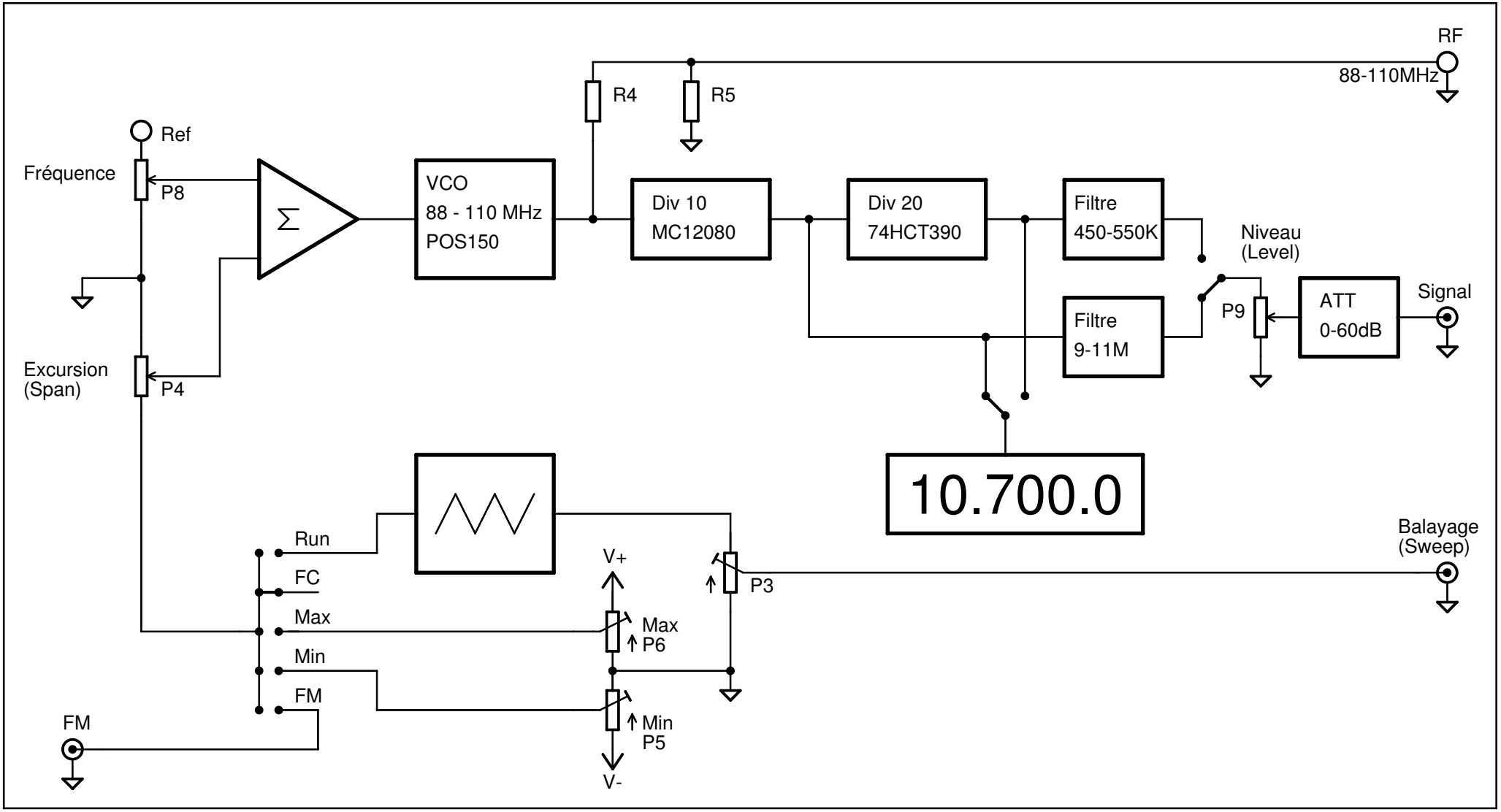
RF
88-110MHz
R4
R5
Ref
Fréquence
P8
Σ
VCO
88 - 110 MHz
POS150
Div 10
MC12080
Div 20
74HCT390
Filtre
450-550K
Niveau
(Level)
Filtre
9-11M
P9
ATT
0-60dB
Signal
Excursion
(Span)
P4
10.700.0
Run
FC
Max
Min
FM
V+
Max
P6
Min
P5
V-
P3
Balayage
(Sweep)
FM