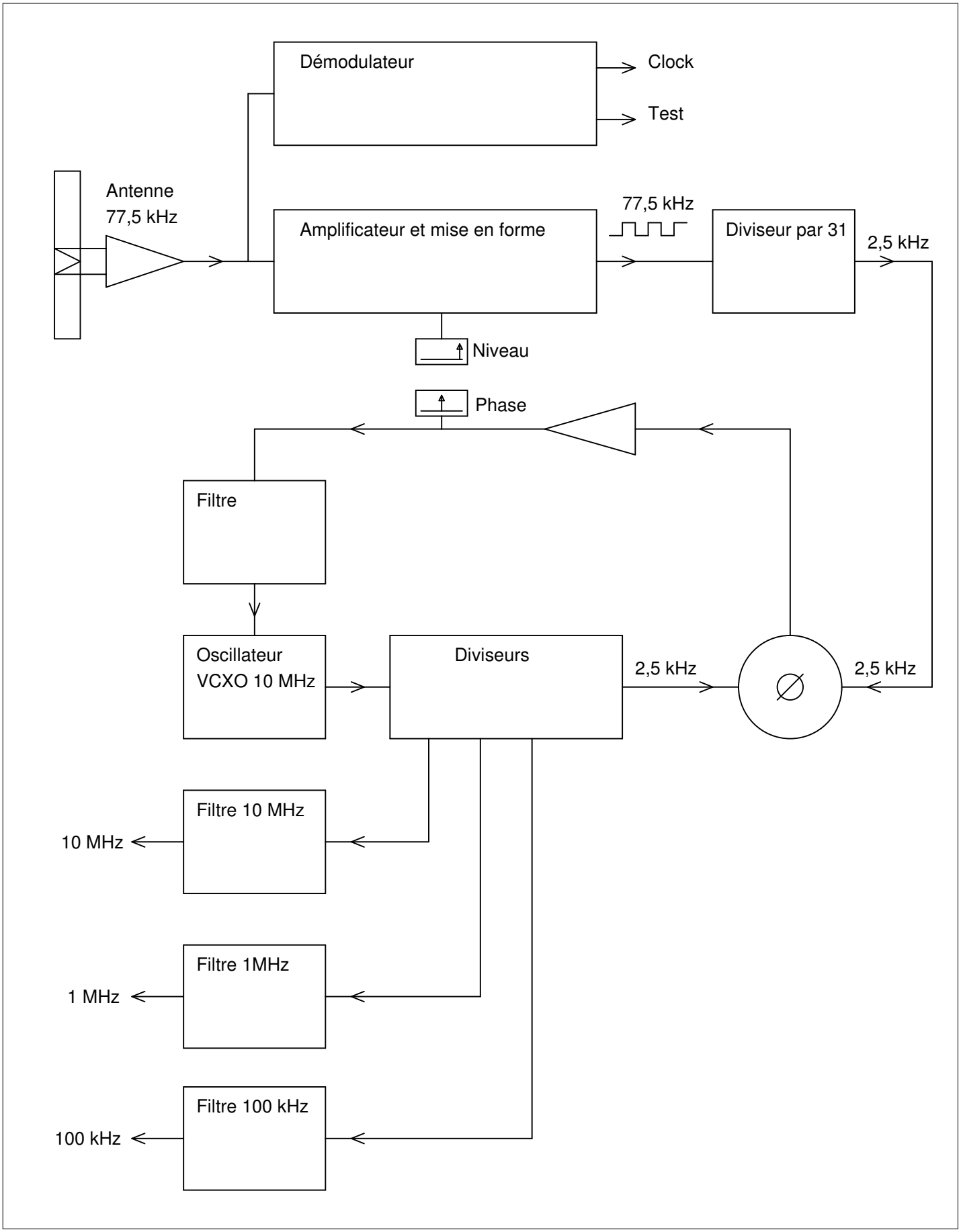
Démodulateur
Clock
Test
Antenne
77,5 kHz
Amplificateur et mise en forme
77,5 kHz
Diviseur par 31
2,5 kHz
Niveau
Phase
Filtre
Oscillateur
VCXO 10 MHz
Diviseurs
2,5 kHz
2,5 kHz
Filtre 10 MHz
10 MHz
Filtre 1MHz
1 MHz
Filtre 100 kHz
100 kHz