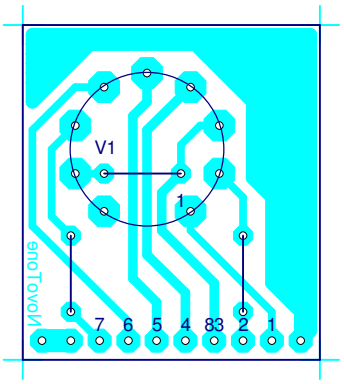
V1
1
7 6 5 4 83 2 1
encTovol