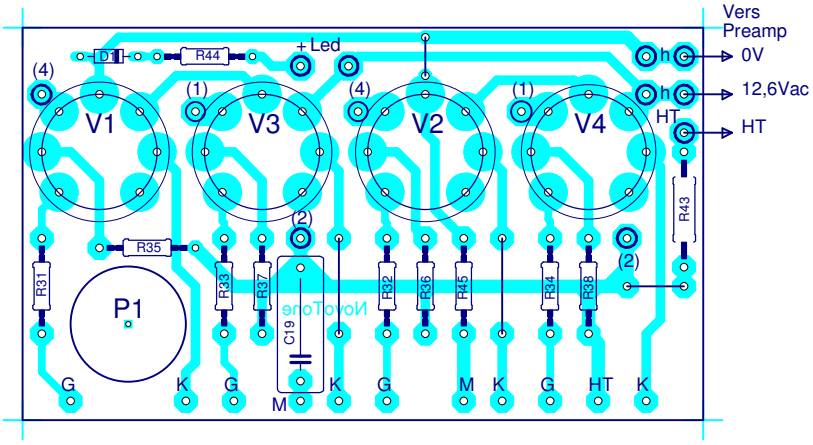
Vers
Preamp
0V
12,6Vac
HT
HT
+Led
D1
R44
(4)
(1)
(4)
(1)
V1
V3
V2
V4
h
h
(2)
(2)
R35
R31
R33
R37
R32
R36
R45
R34
R38
R43
P1
C19
G
K
G
M
K
G
M
K
G
HT
K