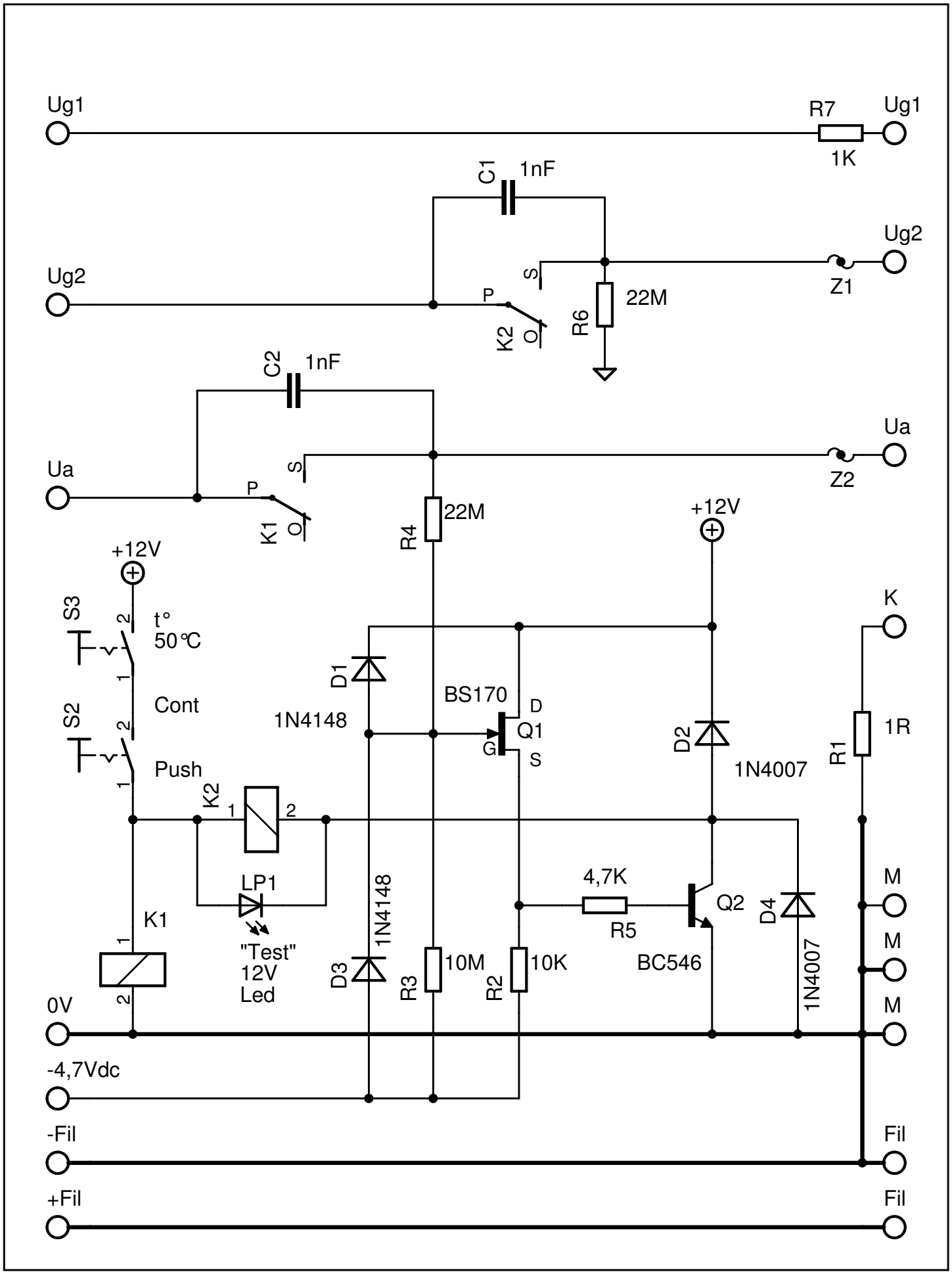
Ug1
R7
Ug1
1K
C1
1nF
Ug2
Ug2
S
P
K2
O
R6
22M
Z1
C2
1nF
Ua
Ua
S
P
K1
O
R4
22M
Z2
+12V
+12V
S3
t°
50°C
S2
Cont
Push
K
D1
1N4148
BS170
D
Q1
G
S
D2
1N4007
R1
1R
K2
1
2
LP1
"Test"
12V
Led
K1
1
2
1N4148
D3
R3
10M
R2
10K
4,7K
R5
Q2
BC546
D4
1N4007
M
M
M
0V
-4,7Vdc
-Fil
Fil
+Fil
Fil