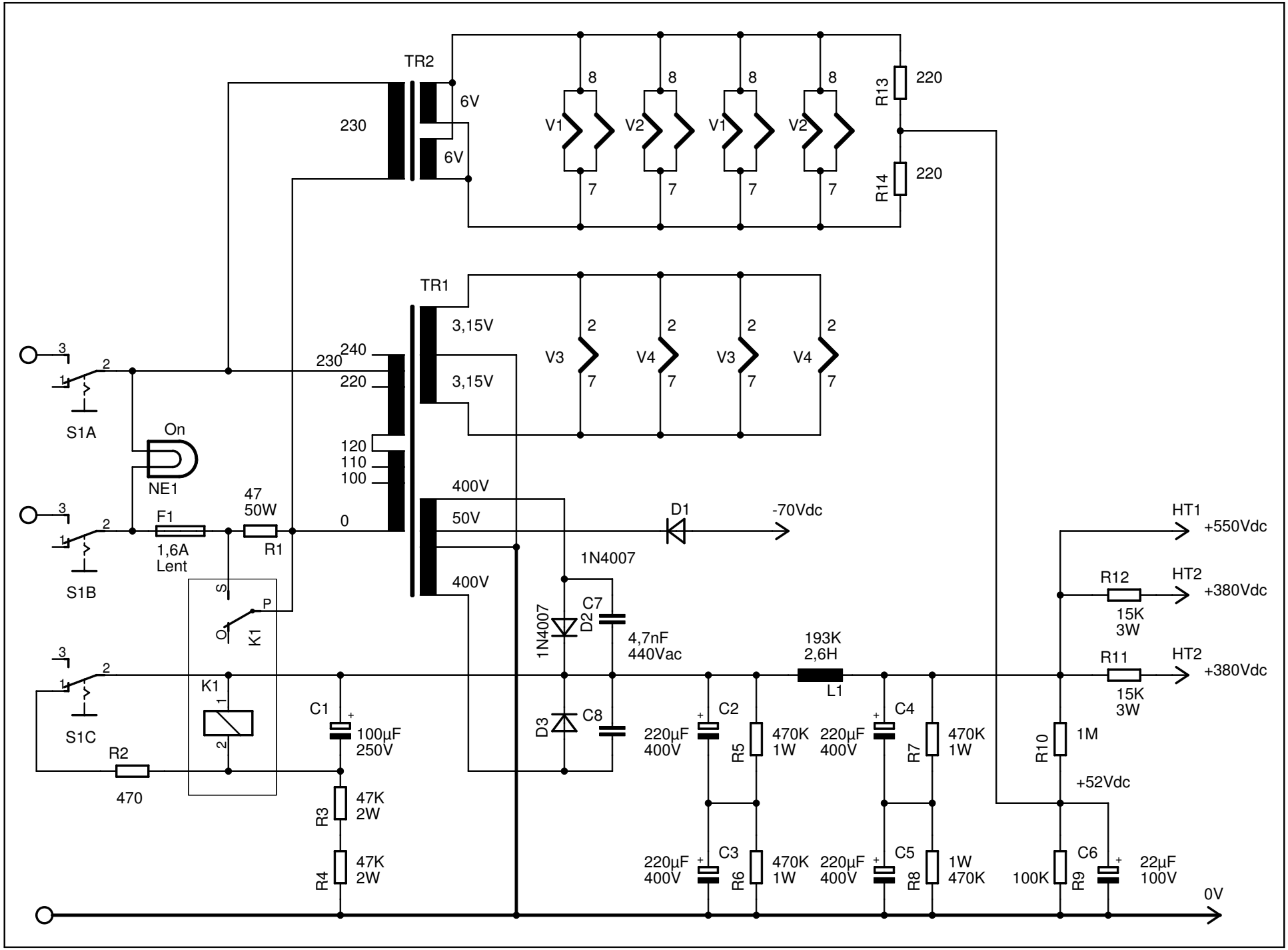
TR2
230
6V
6V
V1
V2
V1
V2
8
7
R13
220
R14
220
TR1
3,15V
3,15V
V3
V4
V3
V4
2
7
230
240
220
120
110
100
0
400V
50V
400V
S1A
S1B
S1C
On
NE1
F1
1,6A
Lent
47
50W
R1
K1
S
P
O
R2
470
C1
100µF
250V
R3
47K
2W
R4
47K
2W
D1
-70Vdc
1N4007
D2
C7
4,7nF
440Vac
D3
C8
C2
220µF
400V
R5
470K
1W
C3
220µF
400V
R6
470K
1W
193K
2,6H
L1
C4
220µF
400V
R7
470K
1W
C5
220µF
400V
R8
1W
470K
HT1
+550Vdc
R12
15K
3W
HT2
+380Vdc
R11
15K
3W
HT2
+380Vdc
R10
1M
+52Vdc
100K
R9
C6
22µF
100V
0V