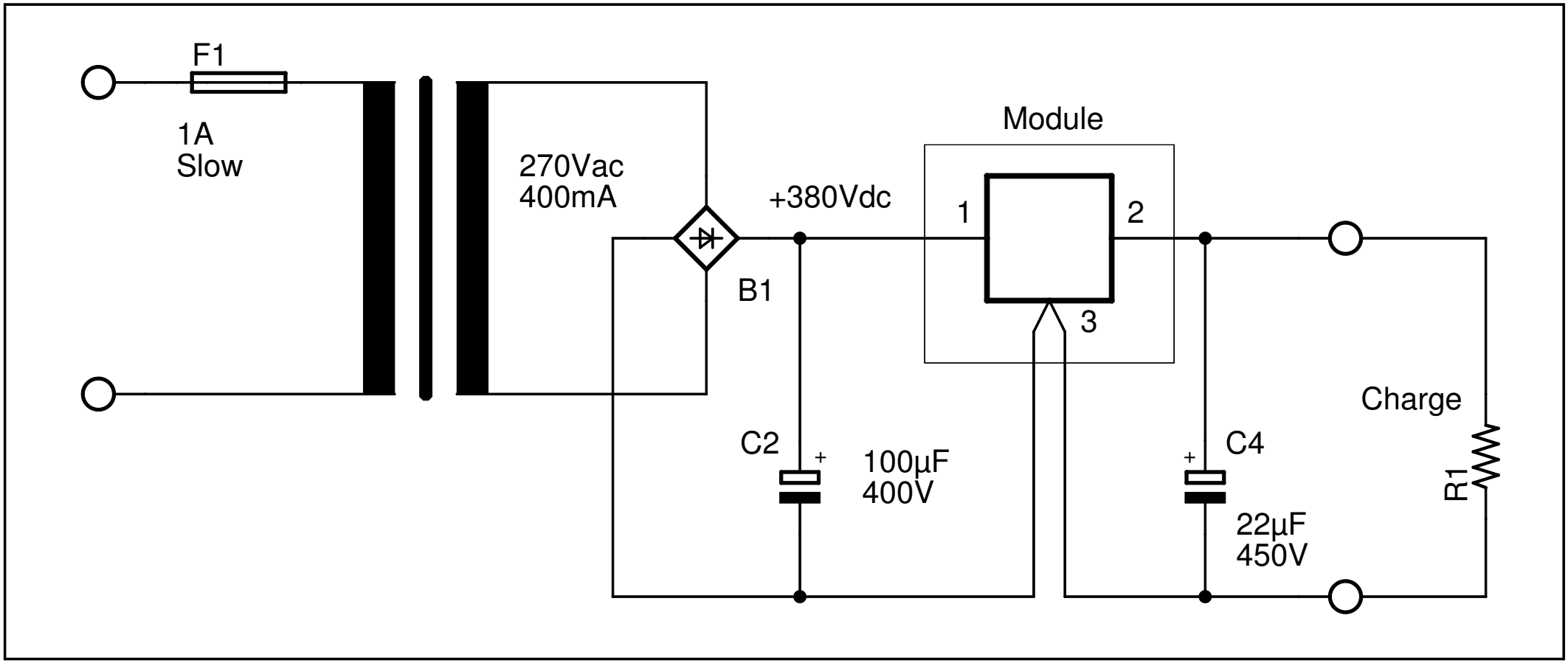
F1
1A
Slow
270Vac
400mA
B1
+380Vdc
Module
1
2
3
C2
100µF
400V
C4
22µF
450V
Charge
R1