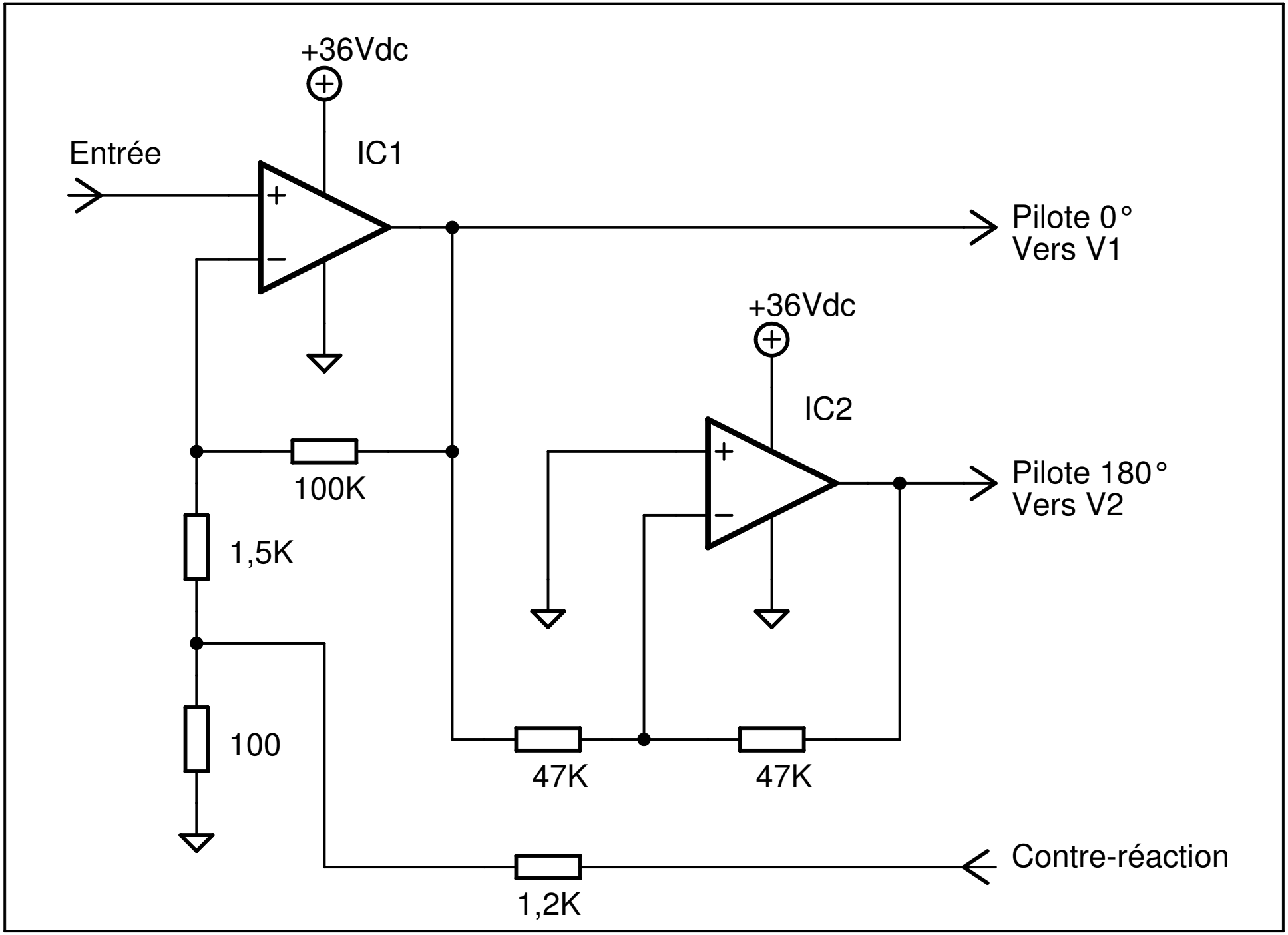
+36Vdc
Entrée
IC1
Pilote 0°
Vers V1
+36Vdc
IC2
100K
Pilote 180°
Vers V2
1,5K
100
47K
47K
Contre-réaction
1,2K