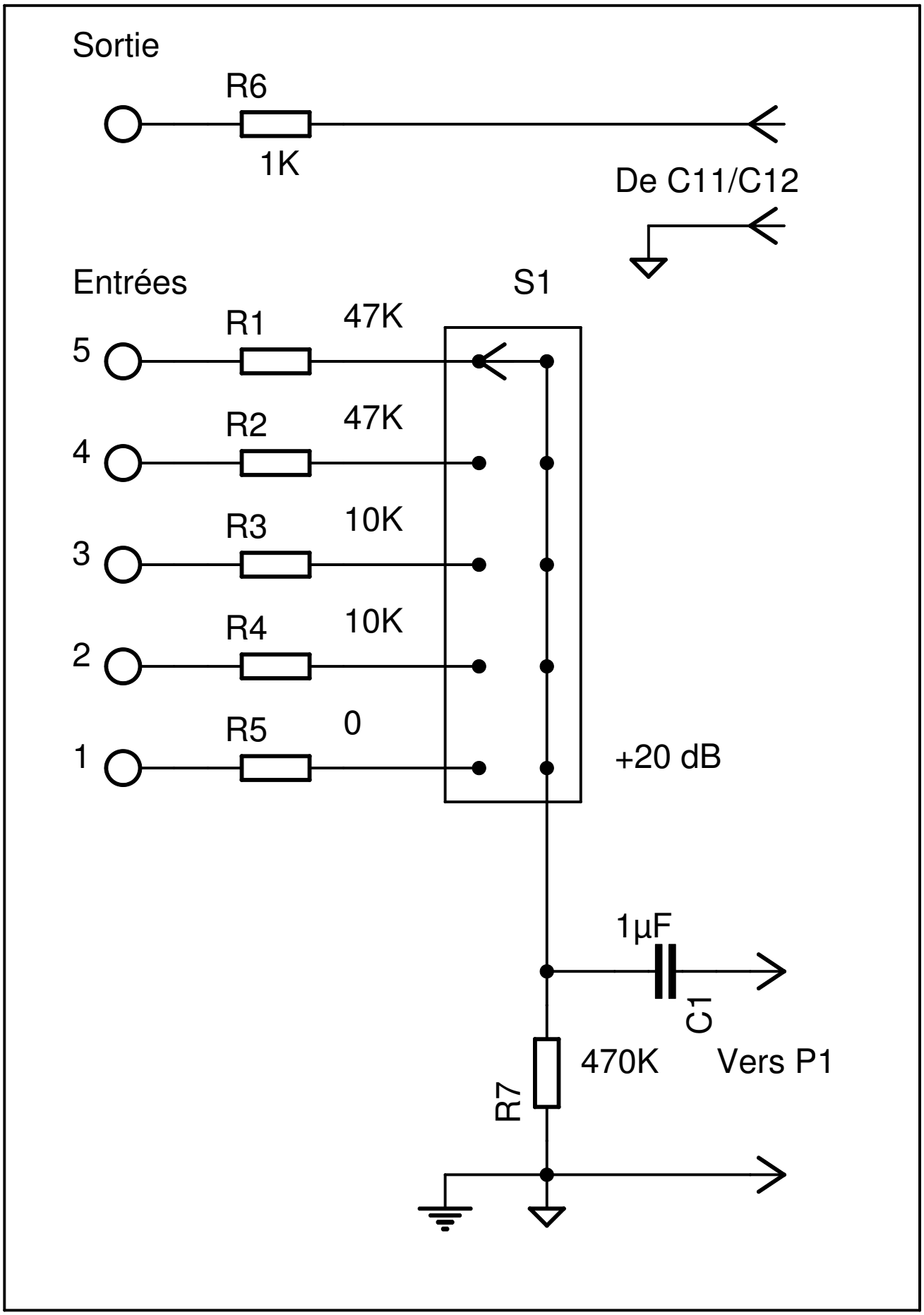
Sortie
R6
1K
De C11/C12
Entrées
S1
5
R1
47K
4
R2
47K
3
R3
10K
2
R4
10K
1
R5
0
+20 dB
1µF
C1
470K
Vers P1
R7