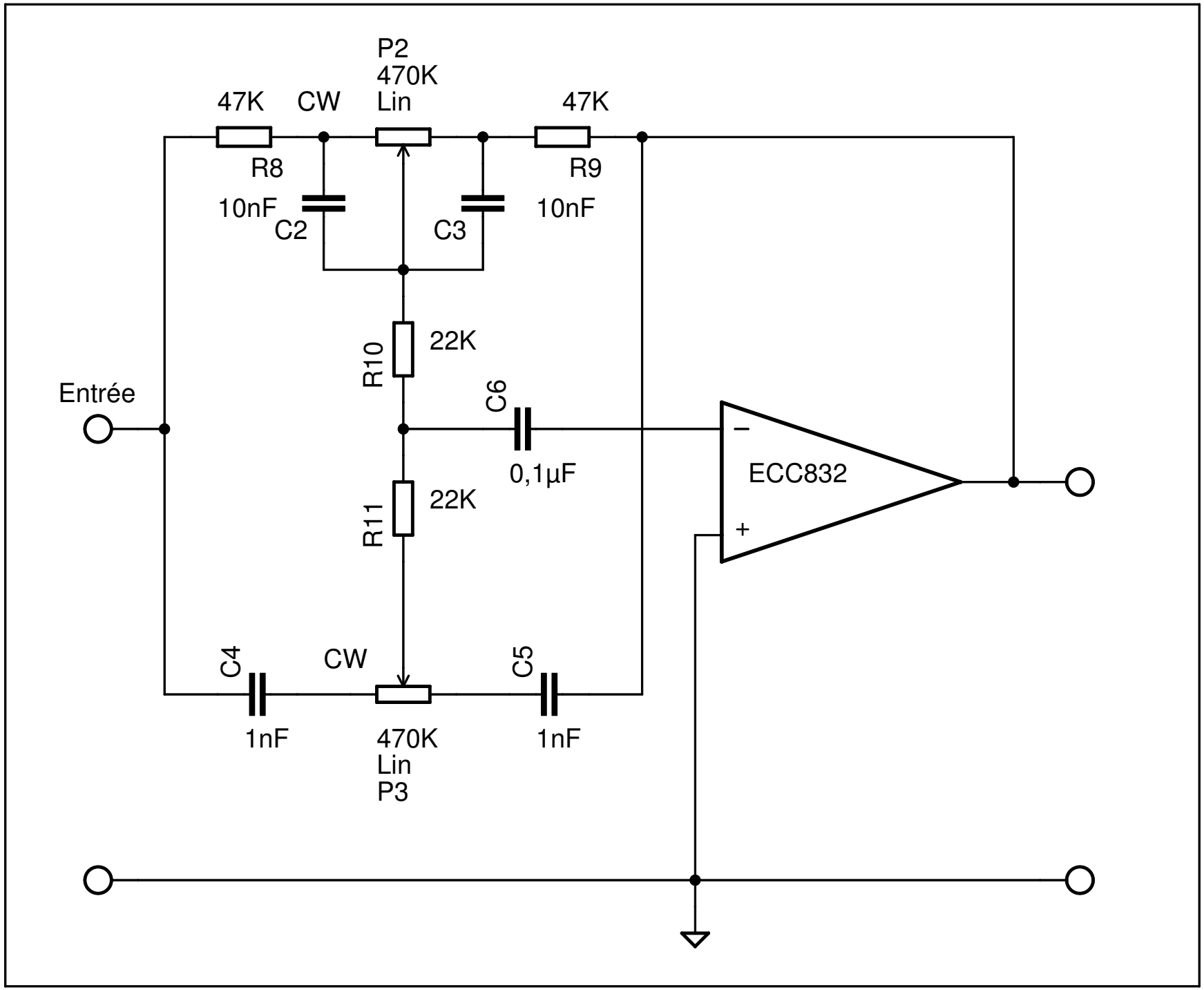
P2
470K
Lin
47K
CW
47K
R8
R9
10nF
C2
C3
10nF
R10
22K
Entrée
C6
0,1µF
ECC832
R11
22K
C4
CW
C5
1nF
470K
Lin
P3
1nF