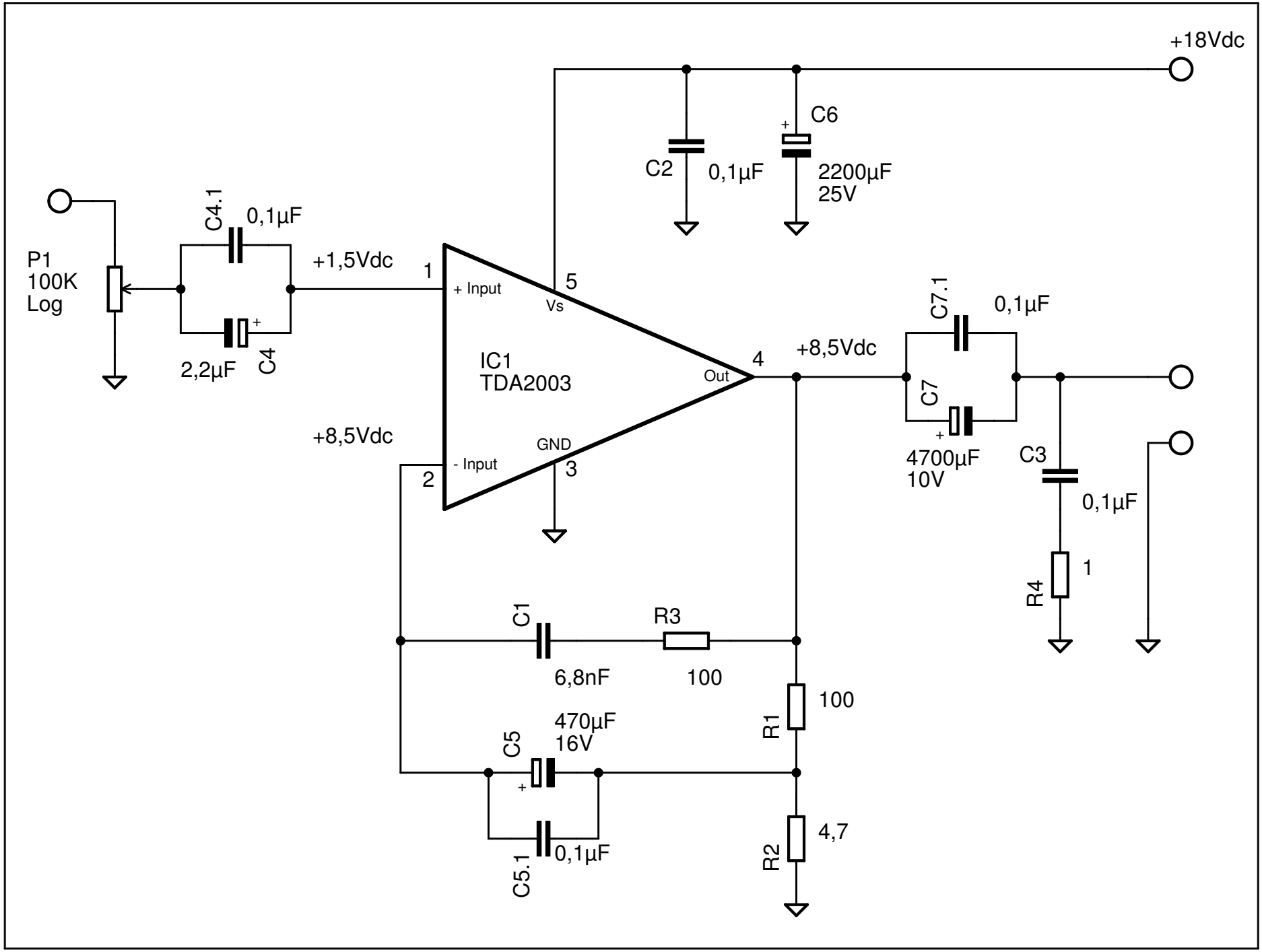
+18Vdc
C6
C2
0,1µF
2200µF
25V
P1
100K
Log
C4.1
0,1µF
+1,5Vdc
1
+ Input
5
Vs
2,2µF
C4
IC1
TDA2003
4
Out
+8,5Vdc
C7.1
0,1µF
C7
4700µF
10V
C3
0,1µF
+8,5Vdc
GND
- Input
2
3
R4
1
C1
R3
6,8nF
100
100
R1
470µF
16V
C5
4,7
R2
0,1µF
C5.1