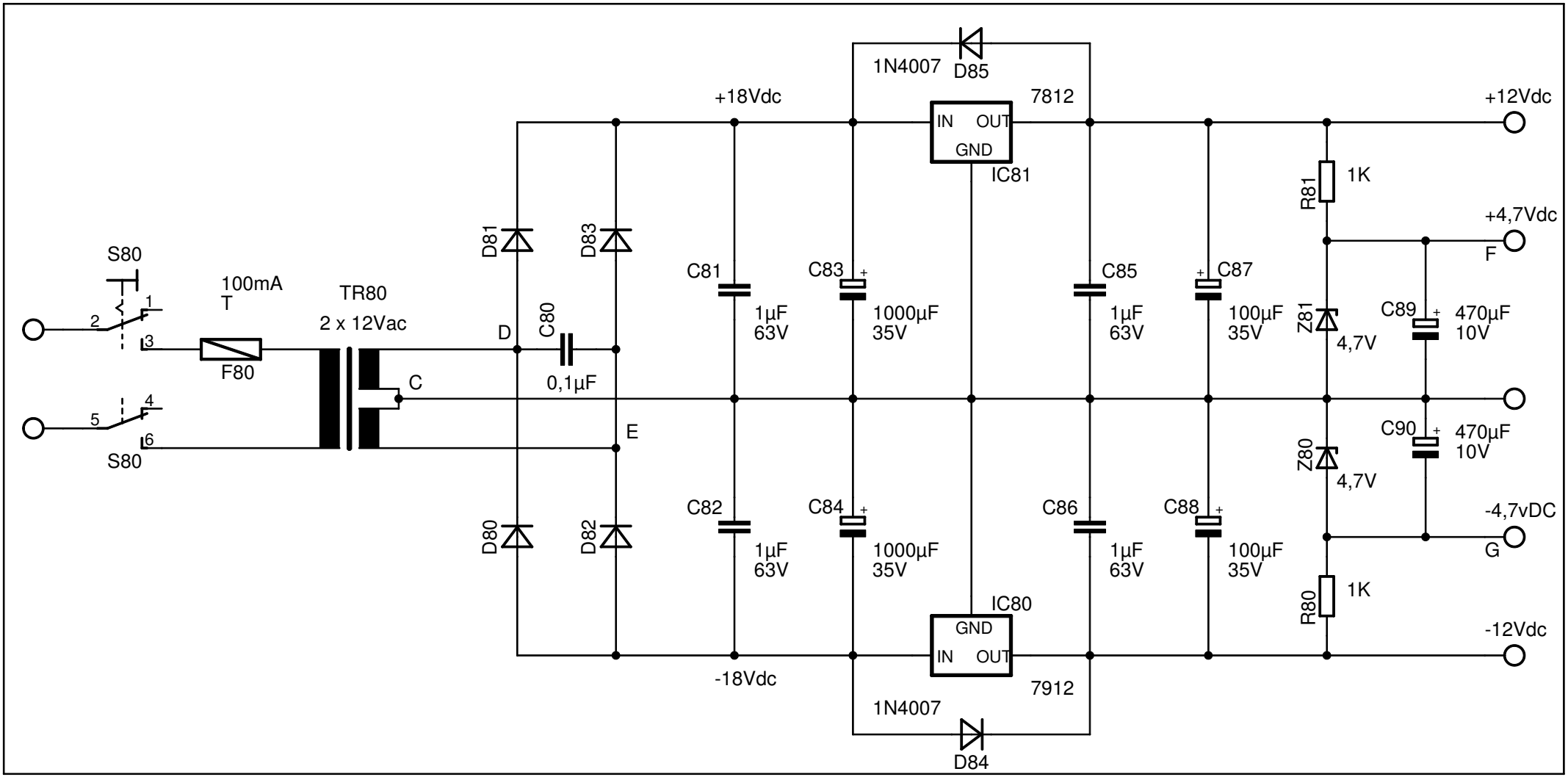
S80
1
2
3
4
5
6
S80
100mA
T
F80
TR80
2 x 12Vac
C
D
E
C80
0,1µF
D81
D83
D80
D82
+18Vdc
-18Vdc
C81
1µF
63V
C82
1µF
63V
C83
1000µF
35V
C84
1000µF
35V
1N4007
D85
1N4007
D84
IN
OUT
GND
7812
IC81
IC80
GND
IN
OUT
7912
C85
1µF
63V
C86
1µF
63V
C87
100µF
35V
C88
100µF
35V
R81
1K
R80
1K
Z81
4,7V
Z80
4,7V
C89
470µF
10V
C90
470µF
10V
+12Vdc
+4,7Vdc
F
-4,7vDC
G
-12Vdc