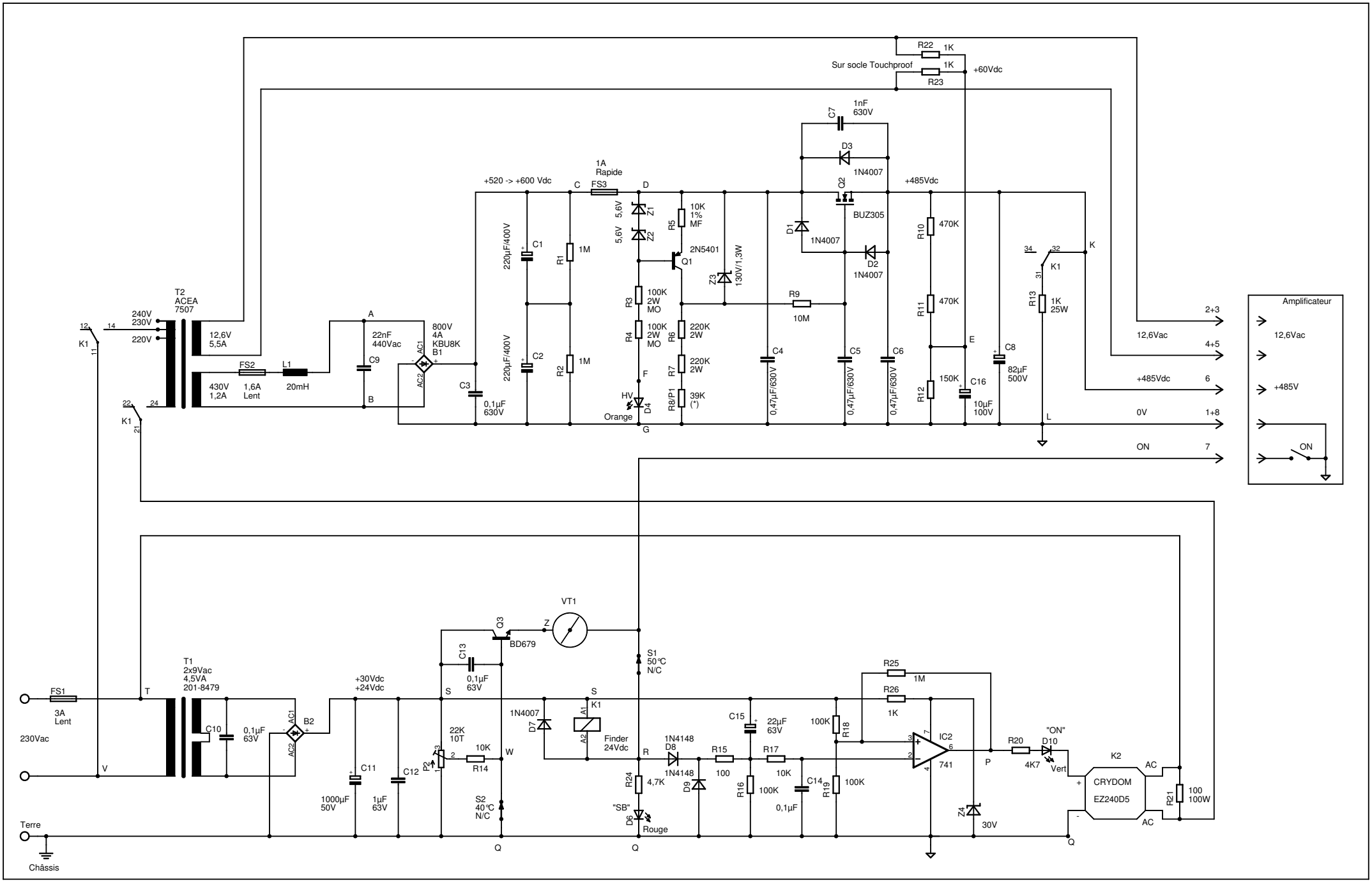
R22 1K
Sur socle Touchproof
R23 1K
+60Vdc
C7 1nF 630V
D3 1N4007
Q2 BUZ305
D1 1N4007
D2 1N4007
+485Vdc
+520 -> +600 Vdc
1A Rapide FS3
C
D
5,6V Z1
5,6V Z2
R5 10K 1% MF
2N5401 Q1
Z3 130V/1,3W
R3 100K 2W MO
R4 100K 2W MO
R6 220K 2W
R7 220K 2W
R8/P1 39K (*)
HV D4 Orange
F
G
220µF/400V C1
220µF/400V C2
R1 1M
R2 1M
C3 0,1µF 630V
R9 10M
C4 0,47µF/630V
C5 0,47µF/630V
C6 0,47µF/630V
R10 470K
R11 470K
R12 150K
C16 10µF 100V
C8 82µF 500V
E
K1
R13 1K 25W
K
L
12,6Vac
+485Vdc
0V
ON
2+3
4+5
6
1+8
7
Amplificateur
12,6Vac
+485V
ON
T2 ACEA 7507
240V
230V
220V
12,6V 5,5A
430V 1,2A
FS2 1,6A Lent
L1 20mH
A
B
22nF 440Vac C9
AC1
AC2
800V 4A KBU8K B1
K1
T1 2x9Vac 4,5VA 201-8479
FS1 3A Lent
230Vac
Terre
Châssis
T
V
C10 0,1µF 63V
B2
+30Vdc +24Vdc
C11 1000µF 50V
C12 1µF 63V
C13 0,1µF 63V
Q3 BD679
Z
VT1
S
W
Q
R14 10K
P4 22K 10T
S2 40°C N/C
S1 50°C N/C
D7 1N4007
A1
A2
K1
Finder 24Vdc
R
R24 4,7K
"SB" D6 Rouge
D8 1N4148
D9 1N4148
R15 100
R16 100K
C15 22µF 63V
R17 10K
C14 0,1µF
R19 100K
R18 100K
R25 1M
R26 1K
IC2 741
P
Z4 30V
R20 4K7
"ON" D10 Vert
K2 CRYDOM EZ240D5
AC
R21 100 100W