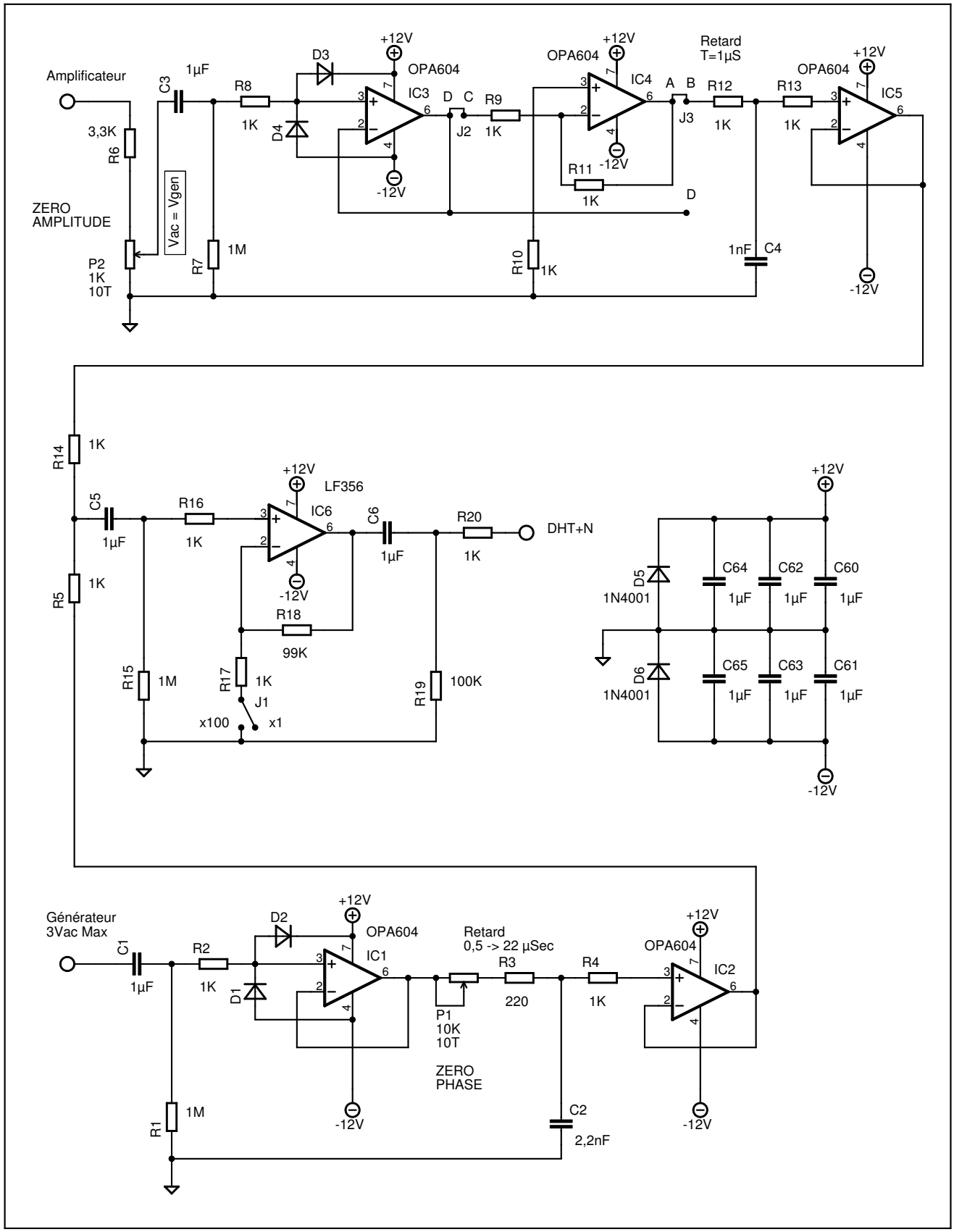
Amplificateur
C3
1µF
R8
1K
D3
D4
+12V
OPA604
IC3
-12V
D C
J2
R9
1K
OPA604
+12V
IC4
-12V
R11
1K
D
A B
J3
Retard
T=1µS
R12
1K
R13
1K
OPA604
+12V
IC5
-12V
3,3K
R6
ZERO
AMPLITUDE
P2
1K
10T
Vac = Vgen
R7
1M
R10
1K
1nF
C4
R14
1K
R5
1K
C5
1µF
R16
1K
+12V
LF356
IC6
-12V
C6
1µF
R20
1K
DHT+N
R18
99K
R15
1M
R17
1K
J1
x100
x1
R19
100K
+12V
D5
1N4001
D6
1N4001
C64
C62
C60
C65
C63
C61
1µF
-12V
Générateur
3Vac Max
C1
1µF
R2
1K
D2
D1
+12V
OPA604
IC1
-12V
Retard
0,5 -> 22 µSec
R3
220
R4
1K
P1
10K
10T
ZERO
PHASE
C2
2,2nF
+12V
OPA604
IC2
-12V
R1
1M