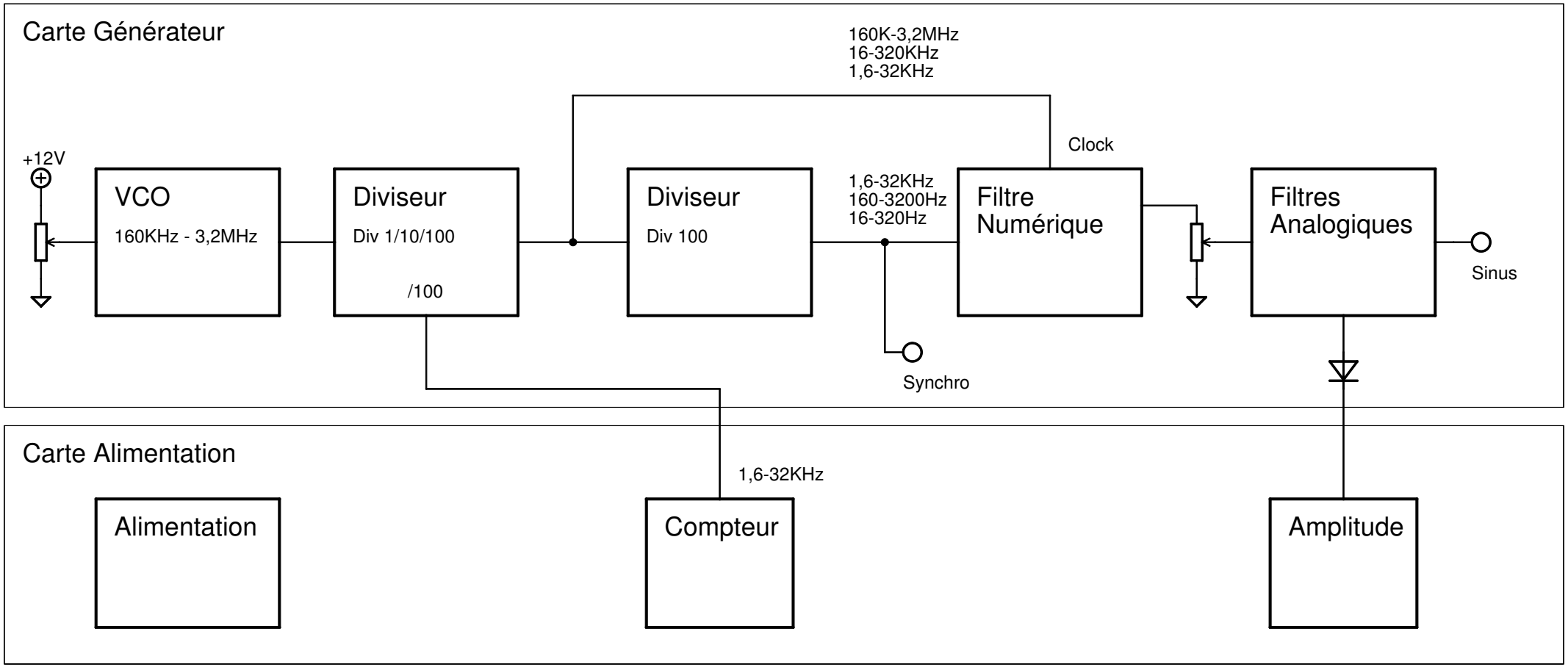
Carte Générateur
160K-3,2MHz
16-320KHz
1,6-32KHz
Clock
+12V
VCO
160KHz - 3,2MHz
Diviseur
Div 1/10/100
/100
Diviseur
Div 100
1,6-32KHz
160-3200Hz
16-320Hz
Filtre
Numérique
Filtres
Analogiques
Sinus
Synchro
Carte Alimentation
1,6-32KHz
Alimentation
Compteur
Amplitude