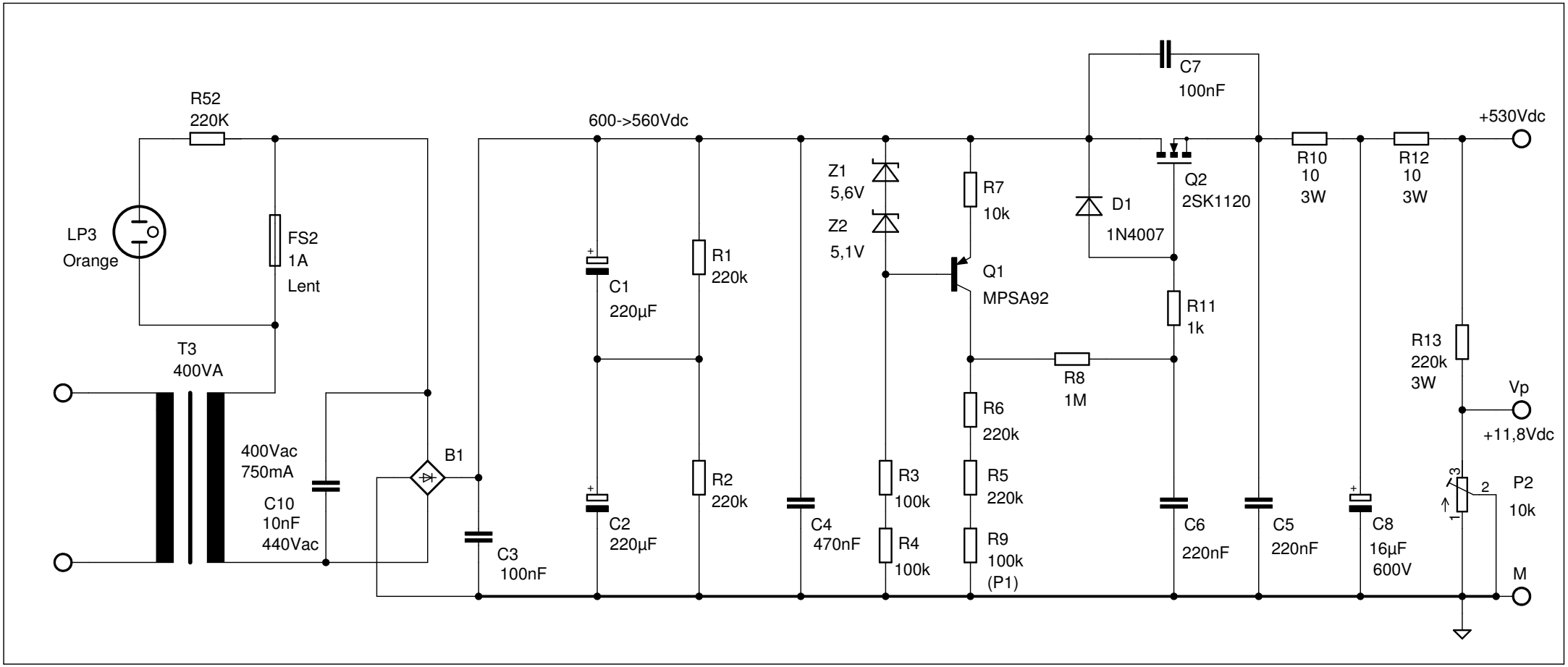
R52
220K
LP3
Orange
FS2
1A
Lent
T3
400VA
400Vac
750mA
C10
10nF
440Vac
B1
C3
100nF
600->560Vdc
C1
220µF
C2
220µF
R1
220k
R2
220k
C4
470nF
Z1
5,6V
Z2
5,1V
R3
100k
R4
100k
R7
10k
Q1
MPSA92
R6
220k
R5
220k
R9
100k
(P1)
R8
1M
C7
100nF
D1
1N4007
Q2
2SK1120
R11
1k
C6
220nF
C5
220nF
R10
10
3W
R12
10
3W
C8
16µF
600V
R13
220k
3W
+530Vdc
Vp
+11,8Vdc
P2
10k
M